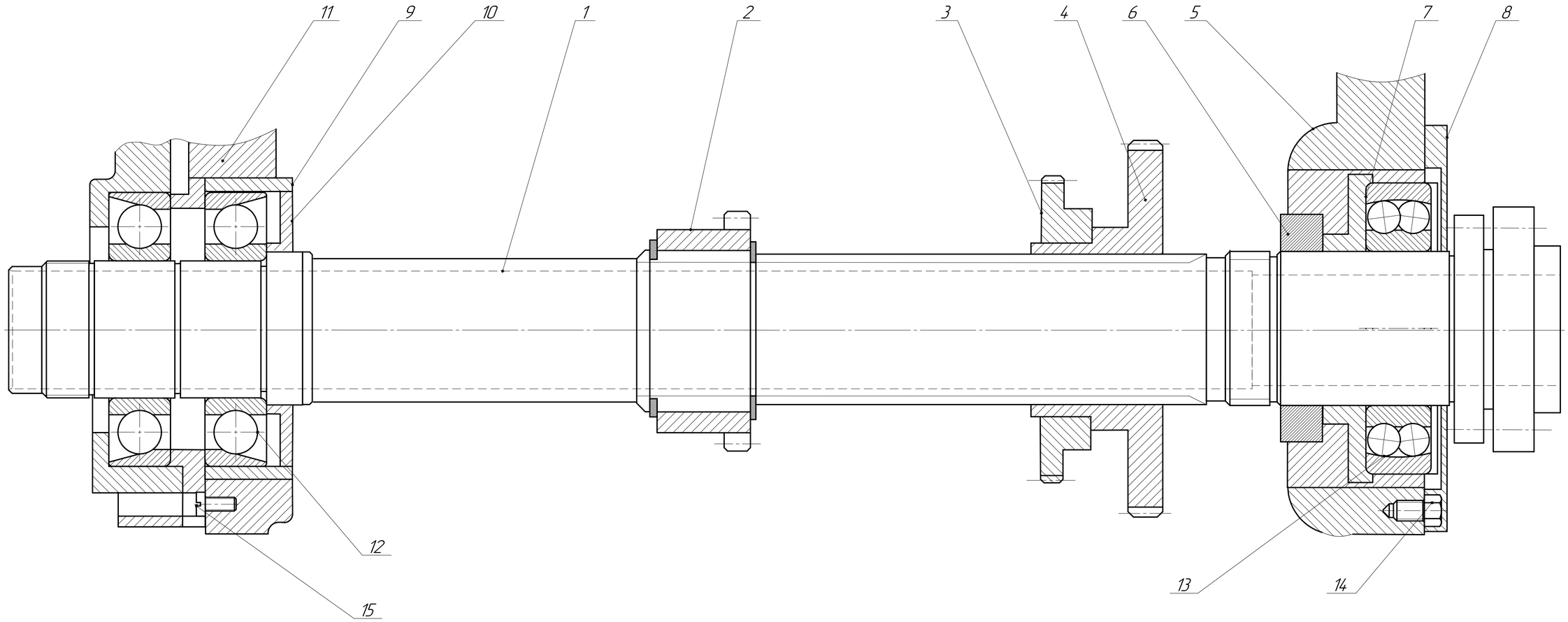

Изм.	Лист	№ докум.	Подп.	Дата	Шпиндель в сборе	Лит.	Масса	Масштаб
Разраб.		Шереметьев Н				У		1:1
Пров.		Добыденко П.А.				Лист	Листов	
Т.контр.								
Н.контр.						ИМПБа-01-17		
Утв.								

Перв. примен.

Справ. №

Подп. и дата

Инв. № дубл.

Взам. инв. №

Подп. и дата

Инв. № подл.

Копировал

Формат А1